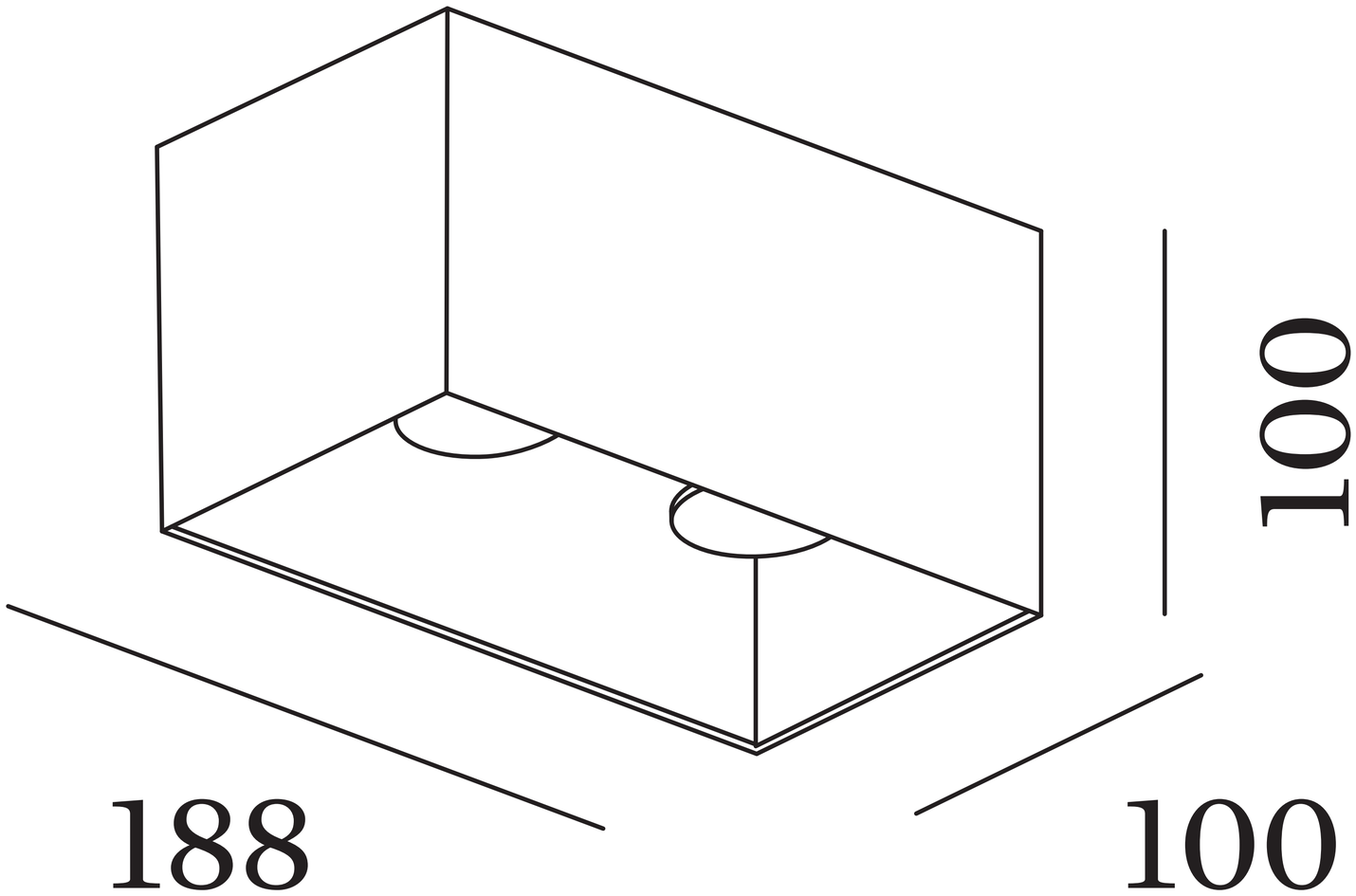
100
188
100